# Mesas Frías

**MFS3 - MFS4**

- Cuerpo perimetral de Acero Inoxidable T-430 C.20
- Cuerpo, tina y repisas Acero Inoxidable T-201 C.18
- Repisa superior de 25 cm.
- Repisa frontal 30 cm.
- Patas Acero Inoxidable Ø1-1/2" C.18
- Regatón nivelador de Acero Inoxidable.
- Desagüe con llave de paso.
- Soportes para cristal de 6mm.
- No incluye el cristal.
- Los insertos se venden por separado.

MFS3

MFS4

# MODELOS

MFS3

MFS4



Matamoros 613 Col. Linda Vista CP 45520, Tlaquepaque, Jalisco 3336396518 info@inmeza.com www.inmeza.com

# DIMENSIONES

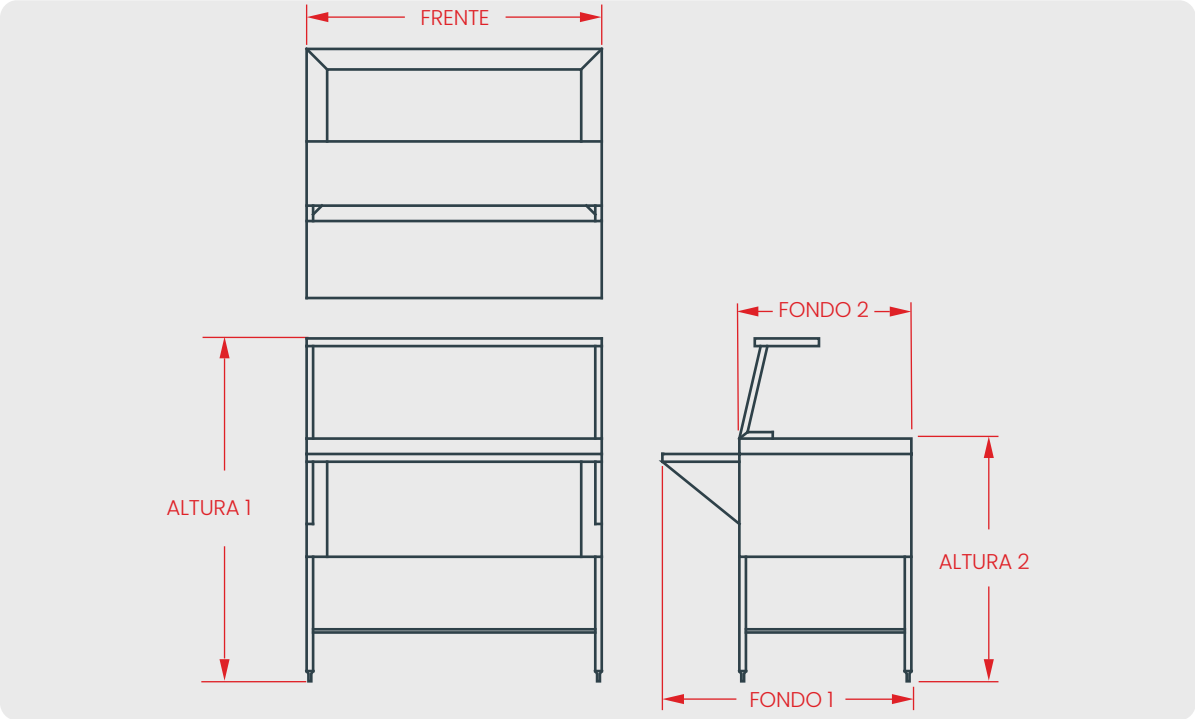


# TABLA DE DIMENSIONES

| Código de modelo | Medidas (cm) | | | | | Especificaciones | | Peso del Equipo |
|---|---|---|---|---|---|---|---|---|
| | FRENTE | FONDO 1 | FONDO 2 | ALTURA 1 | ALTURA 2 | CAPACIDAD | TINA | |
| MFS3 | 115 | 97 | 67 | 130 | 90 | 3 INSERTOS ENTEROS | FRENTE X FONDO X ALTO 99 X 50 X 20 cm | 46.5 KG |
| MFS4 | 148 | 97 | 67 | 130 | 90 | 4 INSERTOS ENTEROS | FRENTE X FONDO X ALTO 132 X 50 X 20 cm | 56 KG |

**NOTA: Los insertos se venden por separado.**



Matamoros 613 Col. Linda Vista CP 45520, Tlaquepaque, Jalisco 3336396518 info@inmeza.com